COMEC S.R.L.
PROGETTAZIONE E CABLAGGIO QUADRI ELETTRICI

P.Iva e C.F. 06414831211

e-Cert.
Moving your business forward

Certificato
ISO 9001:2015

DICHIARAZIONE DI CONFORMITA'
QUADRI DI BASSA TENSIONE

NORMA DI RIFERIMENTO	CEI 17-113/1/2 EN61439-1/2

DENOMINAZIONE QUADRO	QUADRO MONITORAGGIO 16 Q.M.16



ALLEGATI DELLA DOCUMENTAZIONE

RIF.	DESCRIZIONE
1	DICHIARAZIONE DI CONFORMITA'
2	RELAZIONE TIPOLOGIA MATERIALE
3	DICHIARAZIONI DI CONFORMITA' DEI PRODOTTI INSTALLATI
4	SCHEMA ELETTRICO – DATI DI TARGHA
5	SCHEMA ELETTRICO – LEGENDA QUADRO
6	SCHEMA ELETTRICO – FRONTE QUADRO
7	SCHEMA ELETTRICO – UNIFILARE DI POTENZA
8	SCHEMA ELETTRICO – FUNZIONALE
9	SCHEMA ELETTRICO – MORSETTIERA

Data 25 / 03 / 2026 **Firma**

COMEC S.R.L. PROGETTAZIONE E CABLAGGIO QUADRI ELETTRICI Via G. Paisiello, 19 - 80128 NAPOLI www.comeccab.it - P.Iva e C.F. 06414831211

COMEC S.R.L.
PROGETTAZIONE E CABLAGGIO QUADRI ELETTRICI

P.Iva e C.F. 06414831211

e-Cert.
Moving your business forward

Certificato
ISO 9001:2015

QUADRI ELETTRICI PER BASSA TENSIONE SECONDO CEI 17-113/2

IEC 61439-1 / EN 61439-2
Direttiva di bassa tesnione No. 2014/35/EU
Direttiva EMC 2014/30/EU

TIPO DI QUADRO:	**AS**

COSTRUTTORE DEL QUADRO:	**COMEC S.r.l.** Indirizzo Via **G. Paisiello n. 19** CAP **80128** Località **Napoli** Partita IVA **06414831211**

Committente:	**Sonepar Italia S.p.A.** **Via Nazionale delle Puglie 178/b – 80026 Casoria (NA)**
Descrizione Quadro:	**Quadro Monitoraggio 16**
Locazione del quadro:	**ZETA S.r.l. – Monitoraggio Cabine Fisciano**
Quadro:	**QM16**
Identificazione del quadro:	**067 / 26**
Schema unifilare del quadro allegato:	**Si**

Dichiariamo, sotto la nostra responsabilità, che il quadro sopra descritto e' stato da noi realizzato a regola d'arte e conformemente a tutte le specifiche previste dalla Norma CEI 17-113/1/2 (EN 61439-1/2).

COMEC S.R.L.
PROGETTAZIONE E CABLAGGIO QUADRI ELETTRICI

P.Iva e C.F. 06414831211

e-Cert.
Moving your business forward

Certificato
ISO 9001:2015

SPECIFICHE TECNICHE

Natura della corrente	LN 50Hz
Tensione nominale di impiego +/- 10% [Ue]	240V
Tensione nominale di isolamento [Ui]	500V
Tensione nominale di impiego dei circuiti ausiliari [Ueaux]	240V
Tensione nominale di isolamento dei circuiti ausiliari [Uiaux]	500V

Corrente nominale circuito di entrata (sbarre principali) [Ib]	10 A
Corrente nominale ammissibile di breve durata (sbarre principali) [Icw]	10KA
Corrente nominale ammissibile di picco (valore di cresta) [Ipk]	15KA
Corrente nominale di cortocircuito condizionata [Icc]	

Caratteristiche dell'eventuale dispositivo di protezione a monte quadro	Magneto-termica
Fattore nominale di contemporaneità [Kc]	0,90
Grado di protezione (IP)	30
Misura di protezione delle persone	Totale
Tipi di messa a terra dei sistemi ai quali l'apparecchiatura è destinata	TN-S
Sezione conduttori circuiti ausiliari comandi	FS17 1x1,5 mm²
Sezione conduttori circuiti ausiliari voltmetrici	FS17 1x1,5 mm²
Sezione conduttori circuiti ausiliari amperometrici	FS17 1x2,5 mm²
Sezione conduttori sbarra terra	15x5 mm²

Alimentazione	1F+N+PE
Partenze	1
Trattamento	
Installazione	Parete

Dimensioni (B x H x P) e massa (non prescritta per ANS)	595x630x205 [mm]
Serie e Costruttore della carpenteria	PrismaSeT G Schneider-electric S.p.A.
Condizioni di servizio	Ottime
Verniciatura	Bianco RAL9001
Note	

Carateristiche Principali

Struttura realizzata con carpenteria **Schneider-electric S.p.A.** serie **PrismaSeT G** 12 moduli;

- Lamiera acciaio trattato;
- Trattamento cataforesi + polveri termoindurenti a base di resina epossidiche poliestere polimerizzata a caldo.
- Colore bianco RAL9001
- Tenuta meccanica IK08

PrismaSeT ha un ridotto impatto ambientale grazie al nuovo packaging interamente in cartone riciclato e riciclabile. Il nuovo imballo, inoltre, protegge i componenti PrismaSeT con più sicurezza. Per ridurre l'utilizzo della carta e avere documenti sempre aggiornati, le istruzioni sono ora in formato digitale

Prove effettuate per i quadri AS dalla casa

- **Tenuta alla tensione applicata**
- **Tenuta al cortocircuito**
- **Efficienza del circuito di protezione**
- **Distanze in aria e superficiali**
- **Funzionamento**
- **Grado di protezione**

PROCEDURA DI COLLAUDO

SECONDO LE PROVE INDIVIDUALI PREVISTE DALLA NORMA CEI 17-113/1/2 (EN 61439-1/2)

Dichiariamo infine, sotto la nostra responsabilità, di aver effettuato con risultato positivo tutte le prove individuali previste dalla norma e precisamente le seguenti:

TIPO DI QUADRO: AS

- **Cablaggio e funzionamento elettrico**
- **Isolamento**
- **Misure di protezione**

Cablaggio e funzionamento elettrico

- Verifica efficacia degli elementi di comando meccanico, dei blocchi,dei catenacci ecc.
- Verifica della corretta sistemazione di cavi e conduttori
- Verifica del corretto montaggio degli apparecchi
- Controllo visivo del grado di protezione
- Controllo visivo delle distanze in aria e superficiali
- Verifica a campione del contatto dei collegamenti (in particolare dei collegamenti avvitati e imbullonati)
- Verifica esistenza ed esattezza della targa di identificazione
- Verifica della corrispondenza fra il materiale installato e quello prescritto
- Verifica della conformità del quadro agli schemi circuitali di cablaggio e ai dati tecnici
- Verifica della corretta identificazione dei conduttori
- Verifica di funzionamento elettrico per processi di automazioni

Esito delle suddette verifiche:	**Positivo**

Isolamento

N.B. per i quadri ANS questa prova è in alternativa alla prova di resistenza di isolamento

Applicazione della tensione di prova al circuito principale in funzione della tensione nominale (come da tabella 10 della norma sotto riportata) per la durata di 1 secondo, con frequenza compresa tra 45 Hz e 62 Hz e con tutti gli apparecchi in manovra chiusi.

Vn Tensione di isolamento nominale	**Vcc Tensione di prova c.a. (valore efficace)**
Vn maggiore di 300 V e minore o uguale a 690 V	1890 V

Esito delle suddette verifiche:	**Positiva**

Misura di protezione

- Esame visivo dei circuiti di protezione
- Verifica a campione dell'efficace contatto delle connessioni avvitate o imbullonate
- Verifica dell'effettiva connessione fra le masse e il circuito di protezione (ad esempio tramite segnalatore acustico)
- Esame visivo dei messi di protezione contro i contatti diretti

Esito delle suddette verifiche:	**Positivo**

COMEC S.R.L.
PROGETTAZIONE E CABLAGGIO QUADRI ELETTRICI

P.Iva e C.F. 06414831211

e-Cert.
Moving your business forward
Certificato
ISO 9001:2015

RELAZIONE TIPOLOGIA MATERIALE

Sede Legale NAPOLI – Via G. Paisiello 80128 Sede Napoli sede operativa: Via 5 trav. Pablo Neruda 4 80021 Afragola tel. 081.8511774 www.comeccab.it e-mail info@comeccab.it

RELAZIONE TIPOLOGIA MATERIALE

QUADRO MONITORAGGIO

Codice	Descrizione	Q.tà	Marca
A9A15303	iPC 2P+T 16A 250Vca italiana	1	SCHNEIDER
A9E18320	iIL rossa 110-230Vca	1	SCHNEIDER
A9F79210	iC60N 2P C 10A 6000A	2	SCHNEIDER
A9N15646	STI 1P+N 10.3x38 500V	17	SCHNEIDER
A9Q41225	QuickVigi iC60 2P 25A 30mA Tipo AC	1	SCHNEIDER
ABLM1A24025	Alimentatore 24V 2.5A Modulare	1	SCHNEIDER
LVS03001	Guida app. modulare PrismaSeT G	1	SCHNEIDER
LVS03002	Guida app. modulare regol PrismaSeT G	2	SCHNEIDER
LVS03204	Piastra frontale modulare 4M	2	SCHNEIDER
LVS03220	Otturatore M9 L1000	1	SCHNEIDER
LVS03804	Piastra frontale piena 4M	1	SCHNEIDER
LVS04200	Collettore di terra 24M	1	SCHNEIDER
LVS08104	cassetta PrismaSeT G L600 12M	1	SCHNEIDER
LVS08134	Porta trasparente 12M PrismaSeT G	1	SCHNEIDER
LVS08893	Tetto+Green Bar G IP30 L600mm	1	SCHNEIDER
LVS08963	Tasca porta schemi adesiva	1	SCHNEIDER
SXWASPXXX1000	SMART X SERVER	1	SCHNEIDER
SXWDI16XX10001	MODULO 16 DI	1	SCHNEIDER
SXWPS24VX10001	ALIMENTATORE	1	SCHNEIDER
SXWTBASWI1000	MORSETTIERA AS -P	1	SCHNEIDER
SXWTBIOWI10001	MORSETTIERA PER MODULI I/O	2	SCHNEIDER
SXWTBPSWI10001	MORSETTIERA X ALIMENTATORE	1	SCHNEIDER
SXWU18D4X10002	SPACE LOGIE CENTRAL I/O 8UI 4DO	1	SCHNEIDER

COMEC S.R.L.
PROGETTAZIONE E CABLAGGIO QUADRI ELETTRICI

P.Iva e C.F. 06414831211

e-Cert.
Moving your business forward
Certificato
ISO 9001:2015

VERBALE DI COLLAUDO

Sede Legale NAPOLI – Via G. Paisiello 80128 Sede Napoli sede operativa: Via 5 trav. Pablo Neruda 4 80021 Afragola tel. 081.8511774 www.comeccab.it e-mail info@comeccab.it

COMEC S.r.l. — PROGETTAZIONE E CABLAGGIO QUADRI ELETTRICI — WWW.COMECCAB.IT

TEST REPORT
VERBALE DI COLLAUDO

Test Report No. *Verbale di collaudo No.*	67
Date of document: *Data del documento:*	24/03/2026

Customer/*Cliente*:	Sonepar Italia S.p.A.		
Equipment / *Apparecchiatura*:	Prisma Set G / Schneider-electric S.p.A.	**Date/*Del*:**	24/03/2026
COMEC S.r.l. Project/*Commessa*:	021 / 26	**Matr./*Serial*:**	067/26
Framework Name/*Denominazione Quadro*:	Quadro Monitoraggio	**Q.ty/*Q.tà*:**	1

RATED CHARACTERISTICS
CARATTERISTICHE NOMINALI

Rated operational voltage *Tensione nominale di impiego*	**Ue**	240	**V**
Rated insulation voltage *Tensione nominale di isolamento*	**Ui**	500	**V**
Rated impulse withstand voltage *Tensione nominale di tenuta ad impulso*	**U*imp***	500	**V**
Rated current *Corrente nominale*	**In**	10	**A**
Rated short-time current *Corrente nominale di breve durata*	**Icw**	6	**kA**
Rated peak withstand current *Corrente nominale di picco*	**Ipk**	9	**kA**
Rated duration of short circuit *Durata nominale di corto circuito*	**t**	1	**s**
Rated frequency *Frequenza nominale*	**fr**	50	**Hz**

DOCUMENTS
DOCUMENTI

Declaration of conformity *Dichiarazione di conformità*	21
Single line dwg. *Schema unifilare*	021/QM
Schematic dwg. *Schema funzionale*	021/QM
Electrical Terminal *Schema Morsettiera*	021/QM

ROUTINE TESTS ***PROVE INDIVIDUALI***	**STANDARD** ***NORME***	**TEST RESULTS** ***ESITO***	**MEASUREMENT INSTRUMENTS** ***STRUMENTI DI MISURA***
Construction checks *Verifiche costruttive*	CEI EN 61439-2 par. 11		
- **Degree of protection of enclosures** *Grado di protezione*	CEI EN 61439-2 par. 11.2	Satisfactory Conforme	
- **Clearances and creepage distances** *Distanze di isolamento*	CEI EN 61439-2 par. 11.3	Satisfactory Conforme	
- **Protection against electric shock** *Protezione contro le scosse elettriche*	CEI EN 61439-2 par. 11.4	Satisfactory Conforme	
- **Incorporation of built-in components** *Ispezione dell'apparecchiatura*	CEI EN 61439-2 par. 11.5	Satisfactory Conforme	
- **Internal electrical circuits and connections** *Ispezione del cablaggio*	CEI EN 61439-2 par. 11.6	Satisfactory Conforme	
- **Terminals for external conductors** *Ispezione del morsetti terminali*	CEI EN 61439-2 par. 11.7	Satisfactory Conforme	
- **Mechanical operation** *Prove Meccaniche*	CEI EN 61439-2 par. 11.8	Satisfactory Conforme	
Performance verification *Verifica delle prestazioni*	CEI EN 61439-2 par. 11		
- **Dielectric properties** *Prove dielettriche*	CEI EN 61439-2 par. 11.9	Satisfactory Conforme	

Main circuit /*Circuiti principali*		
Voltage test / *Tensione di prova*	1890	v
Time test /*Tempo di prova*	1	s
Matr. 140702218 FULL TEST 3 Matr. B.1182260		

Auxiliary circuit /*Circuito ausiliario*		
Voltage test / *Tensione di prova*	500	v
Time test /*Tempo di prova*	1	s
Matr. 140702218 FULL TEST 3 Matr. B.1182260		

Main circuit /*Circuiti principali*	
Verification insulation resistance *Verifica resistenza di isolamento*	

- **Wiring, operational performance and function**
Prove di funzionamento elettrico — CEI EN 61439-2 par. 11.10 — Satisfactory / *Conforme*

Site of tests
Luogo delle prove — COMEC S.r.l. Officina Afragola (Na)

Witnessed for SE by:
Presenti alle prove per SE: — Resp. Tecnico Sig. non presente

Technical Manager — COMEC S.r.l. Afragola (Na)

Signature of test operator
Firma tecnico collaudo

Signature of SE representative
Firma del rappresentante di SE:

Signature of the Manager
Firma del responsabile:

COMEC PROGETTAZIONE E CABLAGGIO QUADRI ELETTRICI Via G. Peleiaio, 10 - 80021 NAPOLI WWW.COMECCAB.IT - P.Iva e C.F. 08114431211

COMEC S.R.L.
PROGETTAZIONE E CABLAGGIO QUADRI ELETTRICI

P.Iva e C.F. 06414831211

e-Cert.
Moving your business forward

Certificato
ISO 9001:2015

SCHEMA ELETTRICO

Sede Legale NAPOLI – Via G. Paisiello 80128 Sede Napoli sede operativa: Via 5 trav. Pablo Neruda 4 80021 Afragola tel. 081.8511774 www.comeccab.it e-mail info@comeccab.it

QUADRO ELETTRICO

DATI DI TARGA DEL QUADRO

QUADRO ELETTRICO

DENOMINAZIONE	QUADRO MONITORAGGIO 16
NATURA DELLA CORRENTE	1F+N+PE
PORTATA NOMINALE In(A)	10
TENSIONE NOMINALE V(V)	230
FREQUENZA F(Hz)	50
TIPO AS / ANS	AS
FORMA DI SEGREGAZIONE	1
POTERE DI INTERRUZIONE GEN. PI(KA)	6
NORMA DI RIF. INTERRUTTORI	CEI EN 60947-2 / EN60898
GRADO DI PROT. DELLA STR. IP	30
DIMENSIONE DELLA STR. BxHxP (mm)	595x630x205
MATRICOLA	067/26
NORMA GENERALE QUADRI ELETTRICI DI BT EN 61439-1/2 CEI 17-113/2	

COMEC S.r.l.
PROGETTAZIONE E CABLAGGIO QUADRI ELETTRICI
80128-NAPOLI-VIA G.PAISIELLO n.19
www.comeccab.it - 0818511774

Data 03/02/26
Disegn. F.C.
Proget.
visto

Progetto Esecutivo :
MONITORAGGIO CABINE FISCIANO
Note :

Descrizione:
QUADRO MONITORAGGIO 16
DATI DI TARGA

Matricola 067/26
Cliente ZETA S.r.l. MONITORAGGIO CABINE FISCIANO
Nome File : QM16.DWG
Percorso File : QM16.DWG
Nr. Foglio 1
Nr. Fogli 1
Rev. 0

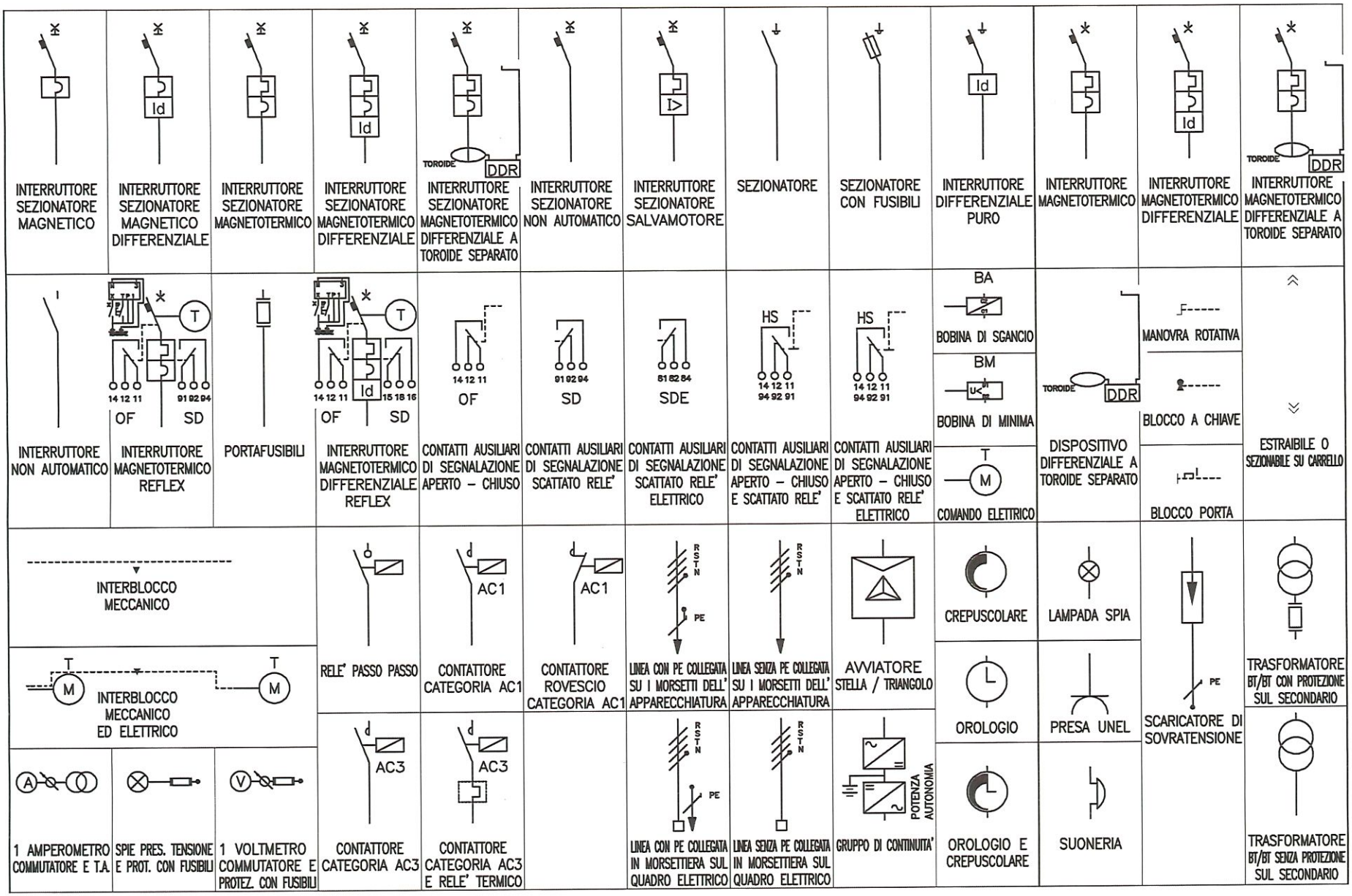

COMEC S.R.L.
PROGETTAZIONE E CABLAGGIO QUADRI ELETTRICI
80128–NAPOLI–VIA G.PAISIELLO n.19
www.comeccab.it – 0818511774

Data	03/02/26
Disegn.	F.C.
Proget.	
visto	
Progetto Esecutivo :	MONITORAGGIO CABINE FISCIANO
Note :	
Descrizione:	QUADRO MONITORAGGIO LEGENDA QUADRO
Matricola	
Cliente	ZETA S.r.l. MONITORAGGIO CABINE FISCIANO
Nome File :	QM.DWG
Percorso File :	QM.DWG
Nr. Foglio	1
Nr. Fogli	1
Rev.	0

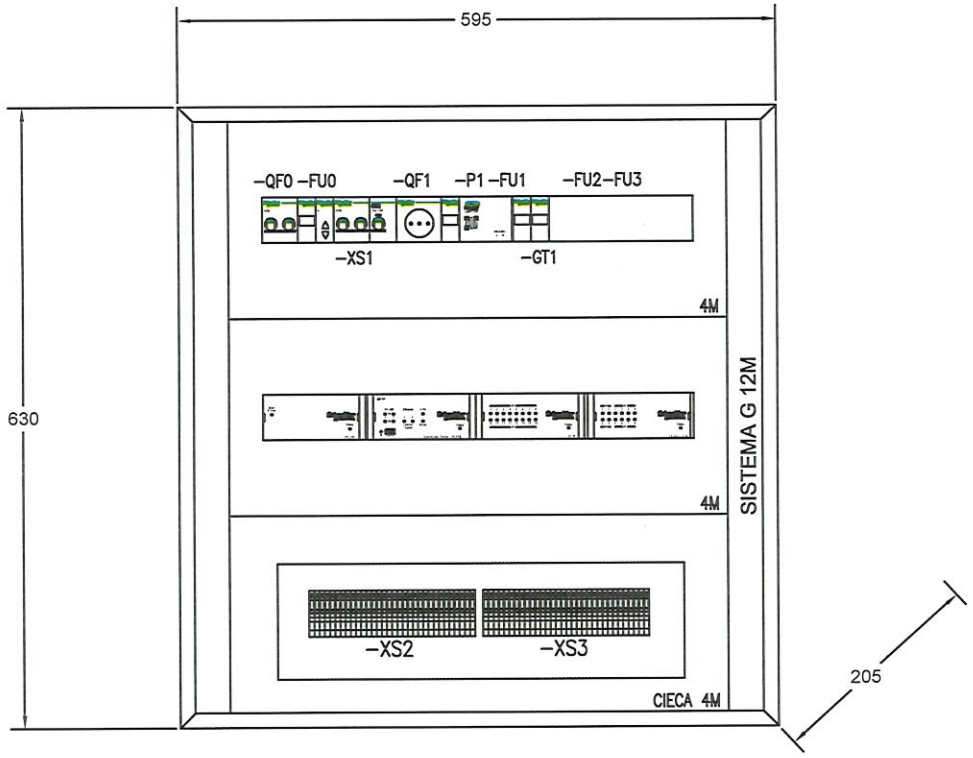

COMEC S.r.l. PROGETTAZIONE E CABLAGGIO QUADRI ELETTRICI 80128–NAPOLI–VIA G.PAISIELLO n.19 www.comeccab.it – 0818511774	Data 03/02/26 Disegn. F.C. Proget. visto	Progetto Esecutivo : MONITORAGGIO CABINE FISCIANO Note :	Descrizione: QUADRO MONITORAGGIO LEGENDA QUADRO	Matricola Cliente ZETA S.r.l. MONITORAGGIO CABINE FISCIANO Nome File : QM.DWG Percorso File : QM.DWG		Nr. Foglio 1	Nr. Fogli 1	Rev. 0

NUMERO DI RIFERIM. APPARECCHIATURA/PROGETTO	AL	QG		FP	Q1	RIF		FT		F1	F2
NOME PROGETTO MONITORAGGIO CABINE FISCIANO	1	2	3	4	5	6	7	8	9	10	11

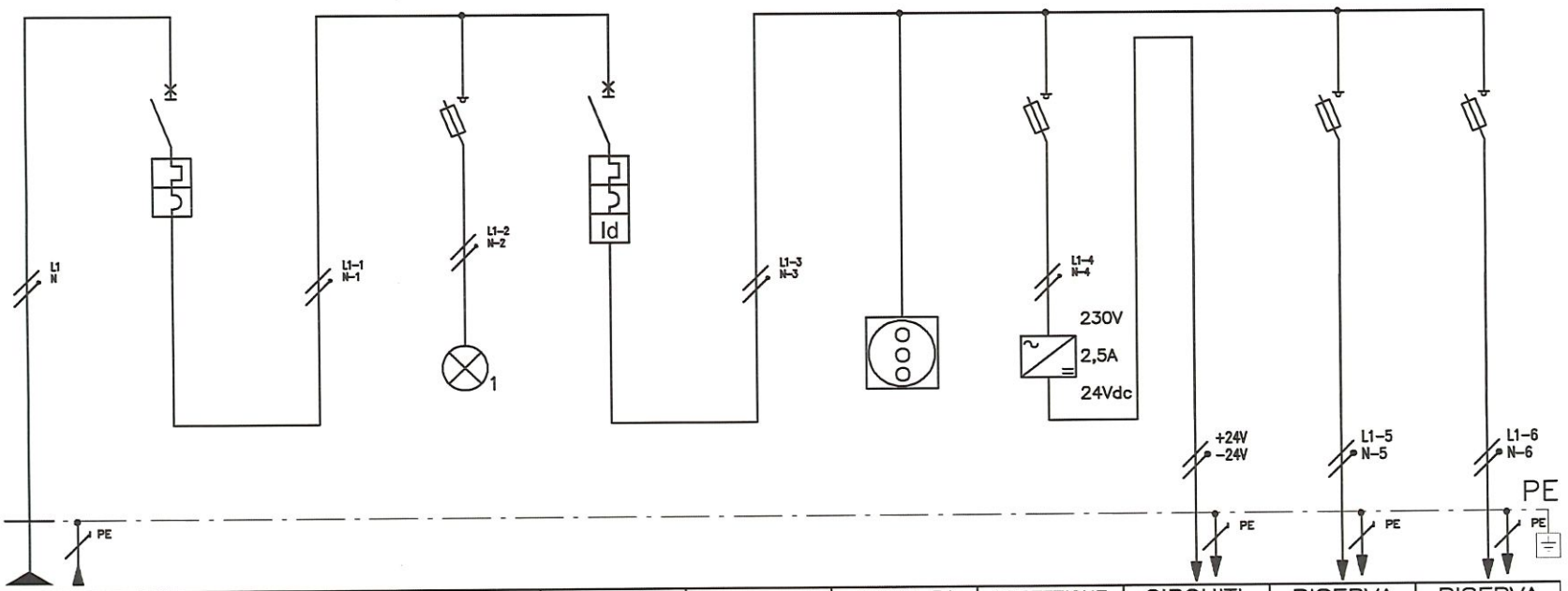

IMPIANTO A MONTE
VALORE DI I.cto PRESUNTA SUL QUADRO (kA)
TENSIONE 400 (V)
FREQUENZA 50 (Hz)
SIST. DI NEUTRO TN-S
DENOMINAZIONE DEL QUADRO: QUADRO MONITORAGGIO
IP 30 SCHNEIDER AS
NORME DI RIFERIMENTO: INT. SCATOLATI CEI EN 60947-2; INT. MODULARI CEI EN 60947-2 CEI EN 60898; CARPENTERIA CEI EN 60439-1
DIMENSIONAMENTO BARRE In= 10 (A) Icc=10 (kA)

NUMERAZIONE CIRCUITO		ALIMENTAZIONE QUADRO	INTERRUTTORE GENERALE		PROTEZIONE PRESENZA RETE	GENERALE COMUNICAZIONE		PRESA DI SERVIZIO	PROTEZIONE ALIMENTATORE 24Vdc	CIRCUITI AS-P-NL	RISERVA	RISERVA
DESCRIZIONE DEL CIRCUITO												
INTERRUTTORE	TIPO		IC60N		STI 1P+N	IC60N+Vigi			STI		STI	STI
	P.D.I. (kA)		6			6						
	N. POLI x In (A)		2x10			2x10						
	CURVA / SGANCIAT.		C			C						
	SOGLIA Irth (A)		10			10						
	SOGLIA Irm (A)		10Irth			10Irth						
DIFFERENZIALE	SOGLIA Id (A)					0,03						
	RITARDO (ms)					ISTANTANEO						
	CLASSE					AC						
CONTATTORE O RELE' PASSO-PASSO	TIPO TENSIONE BOBINA (V)											
	N. POLI x In (A)											
TERMICO	TIPO SOGLIA Irth (A)											
FUSIBILE	N. POLI x In (A)				1x1+N				1x2		1x2	1x2
ALTRE APPARECCHIATURE	TIPO											
CONDUTTORE	TIPO											
	FORMAZIONE E SEZIONE (mm^2)											
LINEA	LUNGHEZZA (m) POSA											
	Ib (A) Iz (A)											
	Un (V) Pn (kW)	230								230	230	230
	Icc. min. FINE LINEA (kA) Dv%											
AUSILIARI ELETTRICI												
NOTE												

COMEC S.R.L.
PROGETTAZIONE E CABLAGGIO QUADRI ELETTRICI
80126-NAPOLI-Via G. Palatello n. 19 - 081.5511774 - www.comecsrl.it - comec@info@comecsrl.it

CLIENTE : ZET S.r.l.
MONITORAGGIO CABINE FISCIANO

IMPIANTO : ELETTRICO MONITORAGGIO CABINE FISCIANO

DATA 03/02/26 | PAG. 1 DI 1 | Ed. 0
Disegnatore : F.C. | File: QM.DWG

TAVOLA

QUESTO STANDARD E' IN ACCORDO CON LE NORME CEI 3-14/3-16/3-18/3-19/3-20

SEGNI GRAFICI DEGLI SCHEMI

PER I SEGNI GRAFICI NON COMPRESI IN QUESTO STANDARD CEDERE LE NORME CEI

SEGNO GRAFICO	DESCRIZIONE
	INTERRUTTORE MAGNETICO
	INTERRUTTORE MAGNETICO DIFFERENZIALE
	INTERRUTTORE MAGNETICOTERMICO
	INTERRUTTORE MAGNETICOTERMICO DIFFERENZIALE
	INTERRUTTORE SALVAMOTORE
	INTERRUTTORE TERMICO
	INTERRUTTORE DIFFERENZIALE PURO
	INTERRUTTORE SEZIONATORE
	INTERRUTTORE NON AUTOMATICO
	INTERRUTTORE SEZIONATORE PORTAFUSIBILI
	SEZIONATORE
	CONTATTO IN CHIUSURA
	CONTATTO IN APERTURA
	PULSANTE IN CHIUSURA
	PULSANTE IN APERTURA

SEGNO GRAFICO	DESCRIZIONE
	TERMICO IN CHIUSURA
	TERMICO IN APERTURA
	SELETTORE IN CHIUSURA
	SELETTORE IN APERTURA
	FINECORSA IN CHIUSURA
	FINECORSA IN APERTURA
	TERMOSTATO IN CHIUSURA
	TERMOSTATO IN APERTURA
	TIRANTE IN CHIUSURA
	TIRANTE IN APERTURA
	SELETTORE 1 - 0 - 2
	SELETTORE 1 - 2
	MORSETTO DI CONNESIONE APPARECCHIATURE
	MORSETTO DI COLLEGAMENTO DEI CIRCUITI AUX
	CONTATTORE O RELE'

SEGNO GRAFICO	DESCRIZIONE
	RELE' PASSO PASSO
	RELE' TEMPORIZZATO
	RELE' ECC. RITARDATO
	RELE' DISECC. RITARDATO
	RELE' ECC. E DISECC. RITARDATO
	SUONERIA
	SIRENA
	TROMBA
	PRESA TIPO UNEL
	FOTOCELLULA
	LAMPADA SPIA
	MORSETTO
	CONNESSIONE
	TERRA
	OROLOGIO

SEGNO GRAFICO	DESCRIZIONE
	CREPUSCOLARE
	OROLOGIO E CREPUSCOLARE
	COMANDO MOTORE ELETRICO
	COMANDO A CHIAVE
	BLOCCAPORTA
	PORTAFUSIBILI
	SCARICATORE
	TRASFORMATORE DI CORRENTE
	CONTATORE DI ENERGIA
	T.A. RIFASAMENTO
	LAMPADE SPIE PRESENZA TENSIONE
	STRUMENTO MULTIFUNZIONE
	AMPEROMETRO + CA
	FREQUENZIMETRO
	VOLTOMETRO + CA

COMEC S.r.l.
PROGETTAZIONE E CABLAGGIO QUADRI ELETTRICI
80128-NAPOLI-VIA G.PAISIELLO n.19
www.comeccab.it - 0818511774

Data 03/02/26
Disegn. F.C.
Proget.
visto

Progetto Esecutivo :
MONITORAGGIO CABINE FISCIANO

Note :

Descrizione:
QUADRO MONITORAGGIO
SCHEMA
AUSILIARE

Matricola

Cliente ZETA S.r.l. MONITORAGGIO CABINE FISCIANO

Nome File : QM.DWG

Percorso File : QM.DWG

Nr. Foglio 1

Nr. Fogli 3

Rev. 0

8.7B +24V
8.7B -24V
8.9C PE

24VCC //
0VCC //
PE //

D2+
D2-

Comunicazione ModBus/BACnet
Disponibile

COLLEGAMENTO DIRETTO
A MODULI DI ESPANSIONE
MEDIANTE CONNETTORI
INTEGRATI

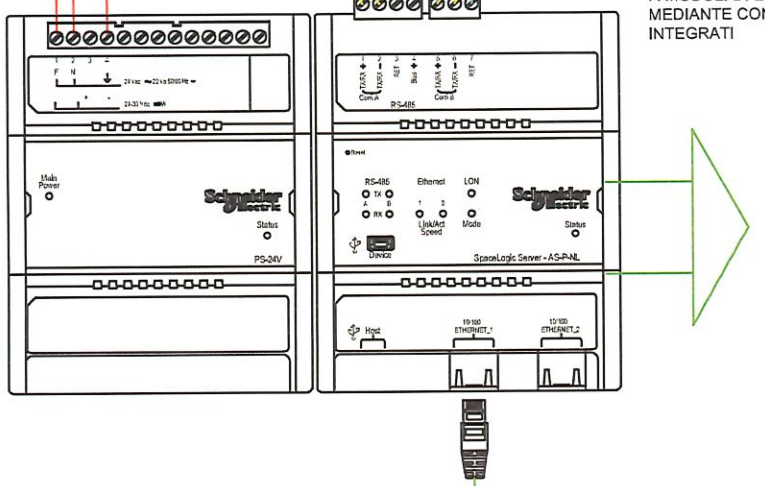

CAVI CONSIGLIATI PER RS-485:
- BELDEN 9841
- BELDEN 9842
- BELDEN 3105A
- BELDEN 3107A
- BELDEN 8777

INTERNO
ESTERNO

X0 X0
D2+ D2-

MDB- //
MDB+ //

Cavo Ethernet
Switch Generale Edificio

Comunicazione ModBus/BACnet

COMEC S.R.L. PROGETTAZIONE E CABLAGGIO QUADRI ELETTRICI 80128–NAPOLI–VIA G.PAISIELLO n.19 www.comeccab.it – 0818511774	Data 03/02/26 Disegn. F.C. Proget. visto	Progetto Esecutivo : MONITORAGGIO CABINE FISCIANO Note :	Descrizione: QUADRO MONITORAGGIO SCHEMA AUSILIARE	Matricola Cliente ZETA S.r.l. MONITORAGGIO CABINE FISCIANO Nome File : QM.DWG Percorso File : QM.DWG	Nr. Foglio 2	Nr. Fogli 3	Rev. 0

Modulo Espansione
SpaceLogic Central I/O, DI-16, 16 ingressi digitali

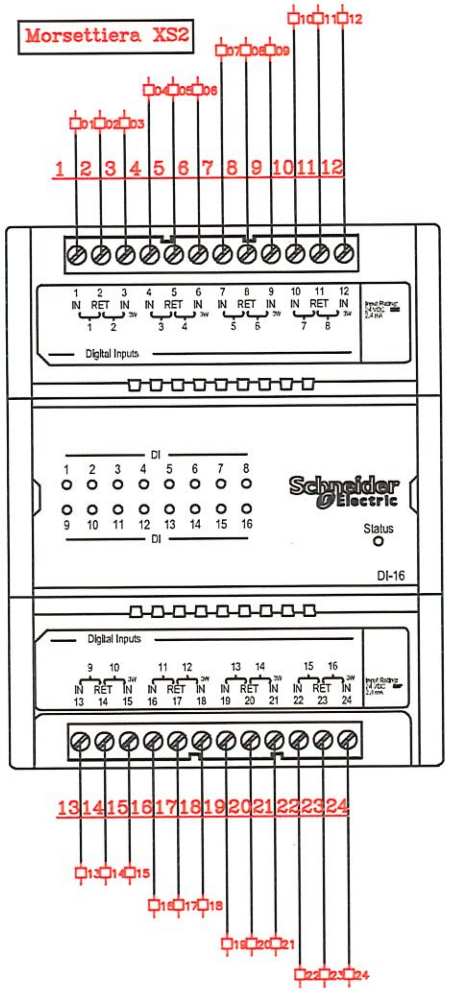

Modulo Espansione SpaceLogic Central I/O, 8 ingressi universali, 4 uscite digitali

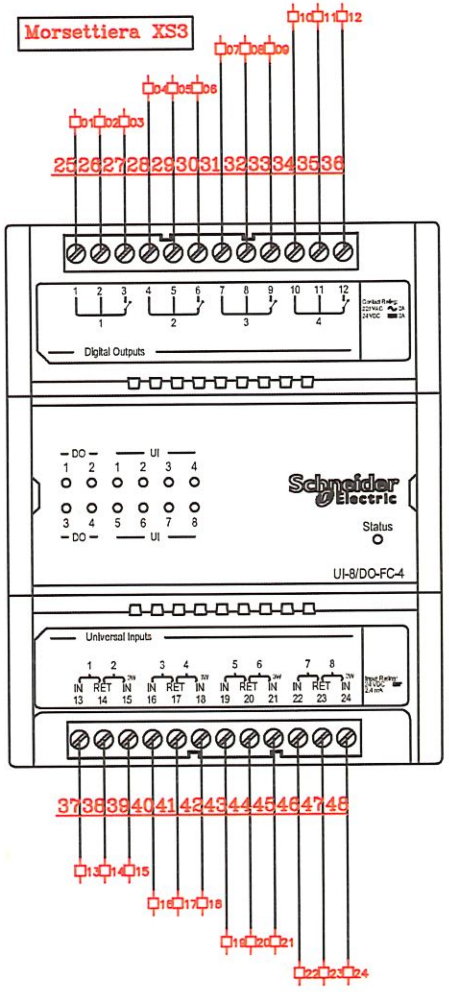

COMEC S.R.L. PROGETTAZIONE E CABLAGGIO QUADRI ELETTRICI 80128–NAPOLI–VIA G.PAISIELLO n.19 www.comeccab.it – 0818511774	Data 03/02/26 Disegn. F.C. Proget. visto	Progetto Esecutivo : MONITORAGGIO CABINE FISCIANO Note :	Descrizione: QUADRO MONITORAGGIO SCHEMA AUSILIARE	Matricola Cliente ZETA S.r.l. MONITORAGGIO CABINE FISCIANO Nome File : QM.DWG Percorso File : QM.DWG	Nr. Foglio 3 Nr. Fogli 3	Rev. 0

LEGENDA MORSETTIERA

X0	MORSETTIERA PER COMUNICAZIONE MODBUS/BACnet
X1	MORSETTIERA PER CIRCUITI DI POTENZA
XS2	MORSETTIERA PER CIRCUITI AUSILIARI - MODULO ESPANSIONE DI-16
XS3	MORSETTIERA PER CIRCUITI AUSILIARI - MODULO ESPANSIONE UI-8/DO-FC-4

COMEC S.r.l.
PROGETTAZIONE E CABLAGGIO QUADRI ELETTRICI
80128–NAPOLI–VIA G.PAISIELLO n.19
www.comeccab.it – 0818511774

Data 03/02/26
Disegn. F.C.
Proget.
visto

Progetto Esecutivo :
MONITORAGGIO CABINE FISCIANO

Note :

Descrizione:
QUADRO MONITORAGGIO
SCHEMA
MORSETTIERA

Matricola
Cliente ZETA S.r.l. MONITORAGGIO CABINE FISCIANO

Nome File : QM.DWG
Percorso File : QM.DWG
Nr. Foglio 1
Nr. Fogli 4
Rev. 0

MORSETTIERA X0

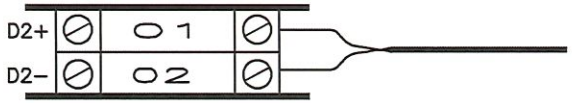

MORSETTIERA X0

Sigla: COMUNICAZIONE ModBus/BACnet

MORSETTIERA X1

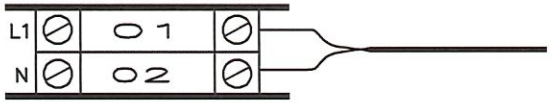

MORSETTIERA X1

Sigla: ALIMENTAZIONE QUADRO

COMEC S.r.l.
PROGETTAZIONE E CABLAGGIO QUADRI ELETTRICI
80128–NAPOLI–VIA G.PAISIELLO n.19
www.comeccab.it – 0818511774

Data	03/02/26
Disegn.	F.C.
Proget.	
visto	

Progetto Esecutivo :
MONITORAGGIO CABINE FISCIANO

Note :

Descrizione:
QUADRO MONITORAGGIO
SCHEMA
MORSETTIERA

Matricola

Cliente ZETA S.r.l. MONITORAGGIO CABINE FISCIANO

Nome File :	Percorso File :	Nr. Foglio	Nr. Fogli	Rev.
QM.DWG	QM.DWG	2	4	0

MORSETTIERA XS2

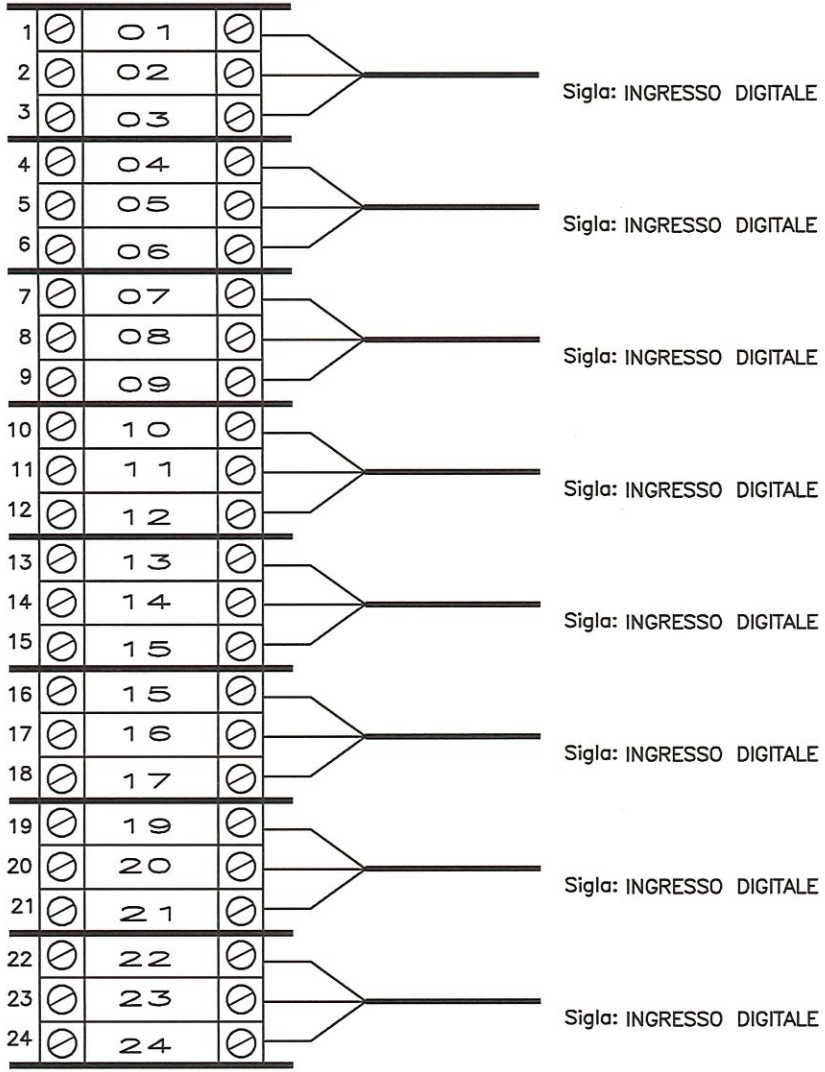

MORSETTIERA XS2

COMEC S.r.l.
PROGETTAZIONE E CABLAGGIO QUADRI ELETTRICI
80128–NAPOLI–VIA G.PAISIELLO n.19
www.comeccab.it – 0818511774

Data	03/02/26
Disegn.	F.C.
Proget.	
visto	
Progetto Esecutivo :	MONITORAGGIO CABINE FISCIANO
Note :	
Descrizione:	QUADRO MONITORAGGIO SCHEMA MORSETTIERA
Matricola	
Cliente	ZETA S.r.l. MONITORAGGIO CABINE FISCIANO
Nome File :	QM.DWG
Percorso File :	QM.DWG
Nr. Foglio	3
Nr. Fogli	4
Rev.	0

MORSETTIERA XS3

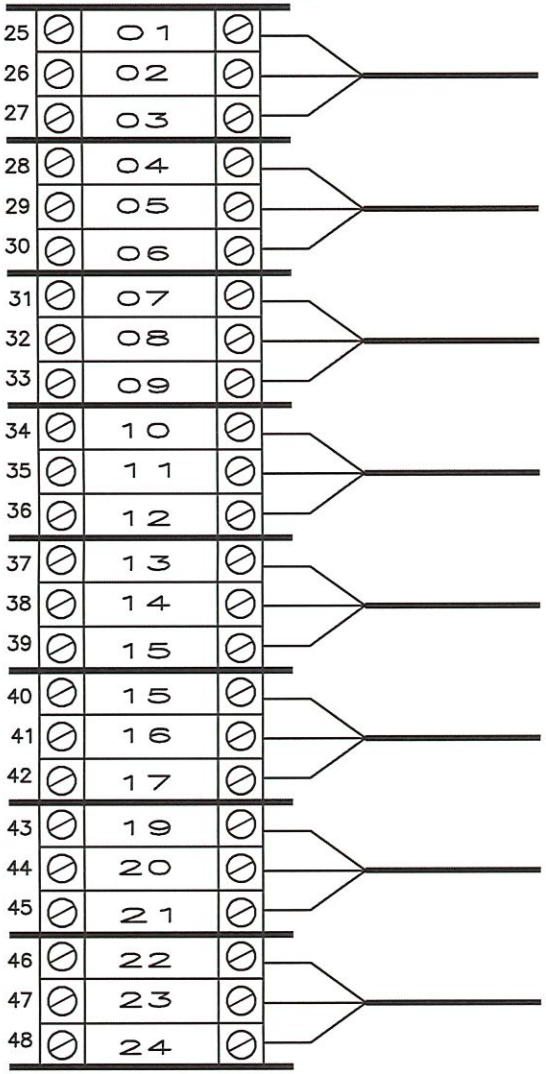

Sigla: USCITA DIGITALE

Sigla: USCITA DIGITALE

Sigla: USCITA DIGITALE

Sigla: USCITA DIGITALE

Sigla: INGRESSO UNIVERSALE

Sigla: INGRESSO UNIVERSALE

Sigla: INGRESSO UNIVERSALE

Sigla: INGRESSO UNIVERSALE

MORSETTIERA XS3

COMEC S.R.L.
PROGETTAZIONE E CABLAGGIO QUADRI ELETTRICI
80128–NAPOLI–VIA G.PAISIELLO n.19
www.comeccab.it – 0818511774

Data 03/02/26	Progetto Esecutivo :	Descrizione:	Matricola
Disegn. F.C.	MONITORAGGIO CABINE FISCIANO	QUADRO MONITORAGGIO SCHEMA MORSETTIERA	Cliente ZETA S.r.l. MONITORAGGIO CABINE FISCIANO
Proget.	Note :		
visto			

Nome File :	Percorso File :	Nr. Foglio	Nr. Fogli	Rev.
QM.DWG	QM.DWG	4	4	0